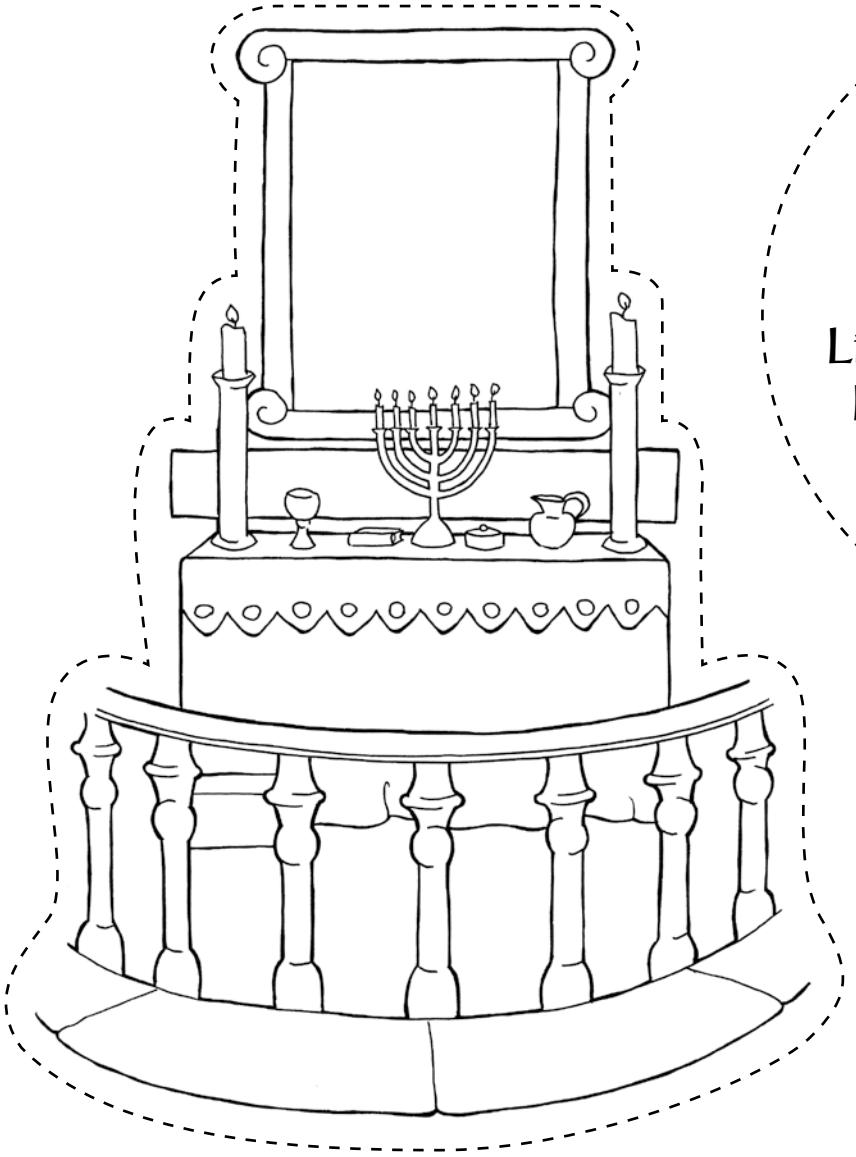

Gud algóði, signa nú
barnið, vit her bera
fram til tín við bøn, at tú
faðir vilt tí vera.
Lívga blítt tað við tína favn.
Lat í lívsins bók eitt navn
nýtt nú verður skrivað.

Mikkjal á Ryggi

Takk, Jesus, takk! Mín sál er fró,
tí tú meg vildi náða,
títt halga likam og títt blóð
tú mildur lætst meg fáa,
útstrikað er nú misgerð mín,
so endaleys er náði tín.
Tú eina skalt mær ráða.
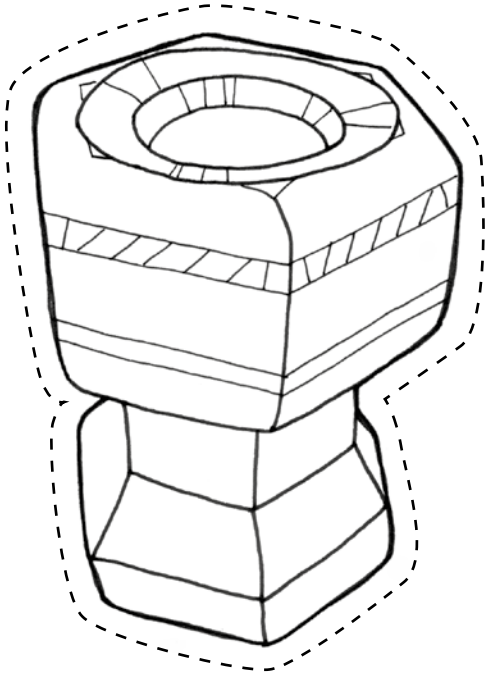
Mikkjal á Ryggi